水理計測のパイオニア

KENEK

ハンディタイプ

電磁流速計

MODEL　ＬＰ４０　ＬＰＴ－４２５

測定場所を選ばない
電磁流速計！

LP40本体部

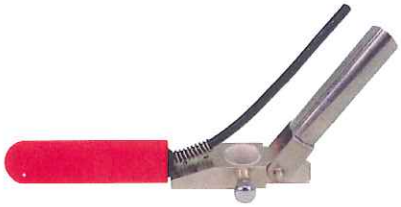

LPT-425検出部

1. 簡易型携帯流速計をさらに進化させ計測場所の幅を広げました。
2. セレスの係数検定値を入力して直読できるようになりました。

付属品

ストラップ	1本	支持棒(伸縮型最大長約1.1m)	1本
取扱説明書	1部	取付金具	1個
社内流速試験成績書	1部	単三乾電池	4本

オプション(有償)

＊ケーブル長変更	＊マルチベーンセット			＊その他
LPT-425-05（　５ｍ）	流向翼	LPF02	１個	セレス検定（公的検定）
LPT-425-10（１０ｍ）	懸垂金具	LPW19	１個	測桿棒　Φ19mm　LT-19B, LT-19C
LPT-425-20（２０ｍ）	重錘 5kg	WG05	１個	収納ケース
LPT-425-30（３０ｍ）	ロープ 20m		１本	

株式会社 ケネック

KENEK

[標準仕様]

本体部：LP40

測定方向	一軸一方向
測定範囲	0～+4 m/s
測定レンジ	オートレンジ切換（0～2m/s／2～4m/s）
測定精度	0～1m/s：±2cm/s・1～2m/s：±4cm/s 2～4m/s：±8cm/s
雑音	流速換算値にて±0．005m/s
応答時間	0.5秒
平均時間	1，5，10，20，40，60秒 （AVR．キーを押す毎に切換）
表示器	LCD4桁(流速表示 0．000m/s)
ゼロ調整	オートゼロ機能（ゼロ点保持機能付き）
使用環境範囲	0～+40℃、20～80%RH（但し結露を除く）
電源	単三乾電池4本
連続使用時間	新品乾アルカリ乾電池にて6.5時間以上
ｵｰﾄﾊﾟﾜｰｵﾌ	5分・10分後：キー設定による
寸法	100W×190H×45Dmm（突起物含まず）
重量	約410g（乾電池含む）
構造	防滴構造（IP65相当）

本体部

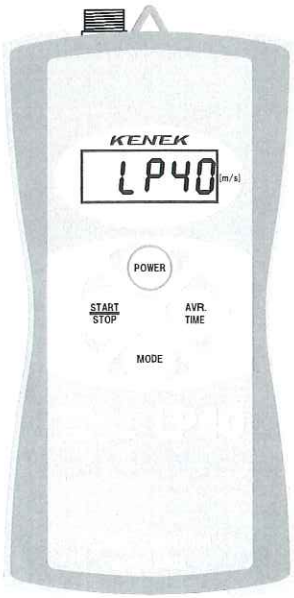

検出部：LPT−425

使用水質	水道水、工業用水、雨水、
防水耐圧	水深耐圧20m（約200kPa）
使用水温範囲	0～+40℃（但し凍結を除く）
最低測定水深	2．5cm
寸法	Φ25×95mm（金具部除く）
重量	約200g（オプション金具除く）
接続ケーブル	直付けｹｰﾌﾞﾙ 2m 標準

検出部

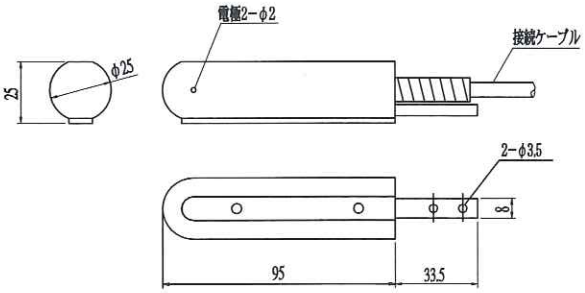

用途別検出部組合せ図（オプション品の購入が必要です。）

配管出口等で検出部が垂直に入れられない場所

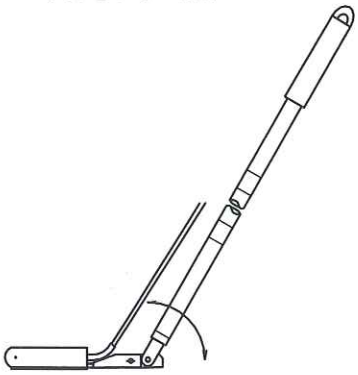

河川又は用水等の比較的浅い水深の場所

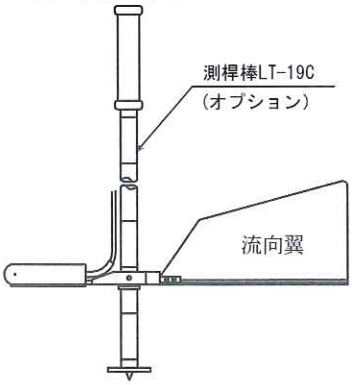

大河川等で橋やボート等で測定する場合（ﾏﾙﾁﾍﾞｰｽｾｯﾄ使用時）

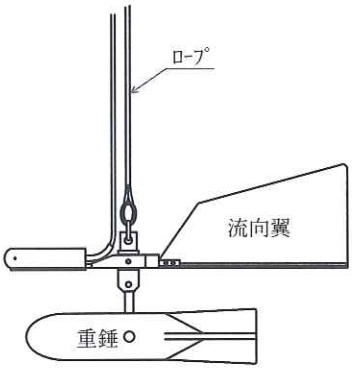

※ 製品改良のため、本カタログの記載内容は断り無く変更することがありますのでご了承願います。

CAT. NO. G170920G

株式会社ケネック
〒196-0021 東京都昭島市武蔵野2-8-1
TEL:042-544-1011　FAX:042-544-4748
http://www.kenek-co.com E-mail:sales@kenek-co.com